LA CROISÉE DS
Depuis 1950
Intégrateur de solutions pour menuiseries
ZAE Les granges Gagnards / 16350 Champagne-Mouton
Tél. : +33 (0)5 45 31 86 81 / Fax : +33 (0)5 45 84 07 79

# Poignée DIVA XI DS7328

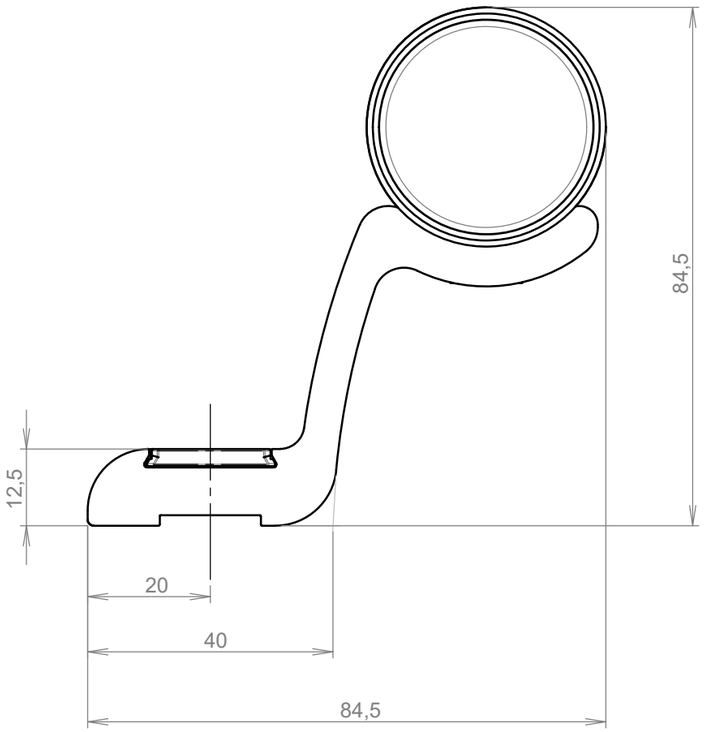


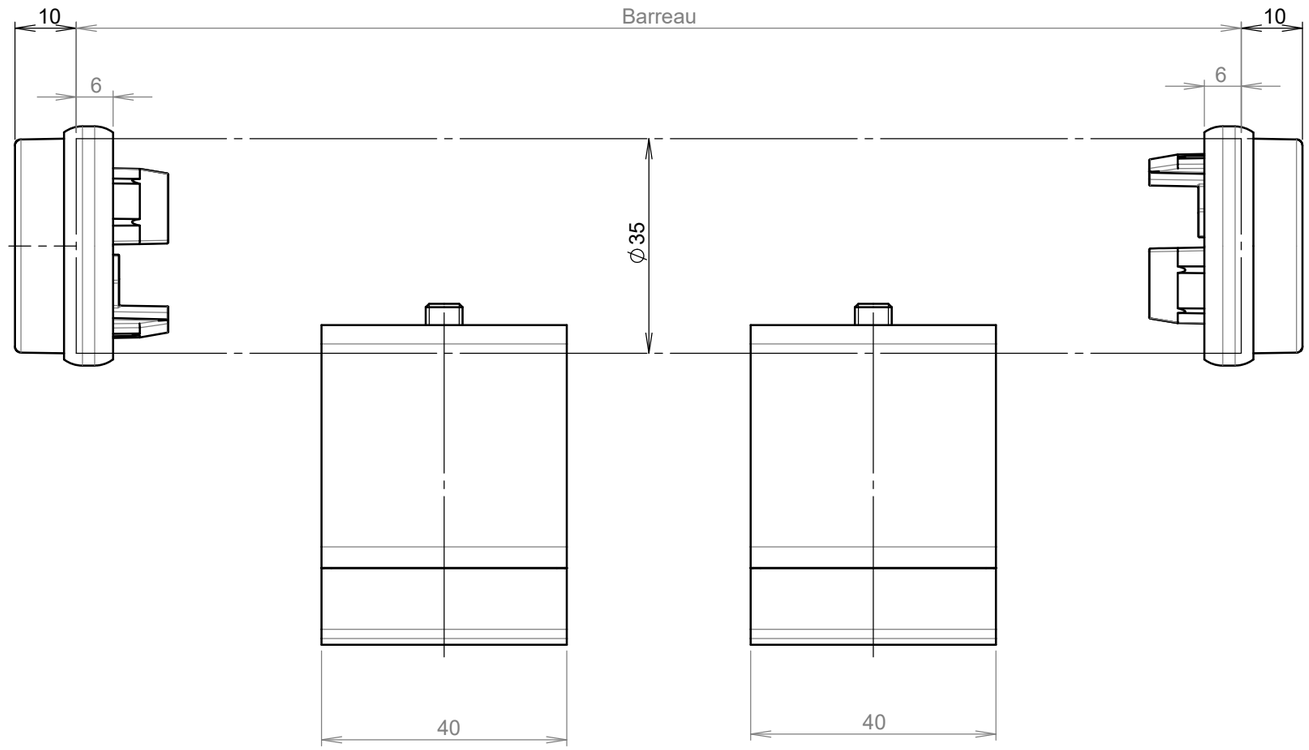


Ce plan est notre propriété, il ne peut être reproduit ou communiqué à des tiers sans notre autorisation.