GABARIT OUVRANT TITAN PVC

SIEGENIA

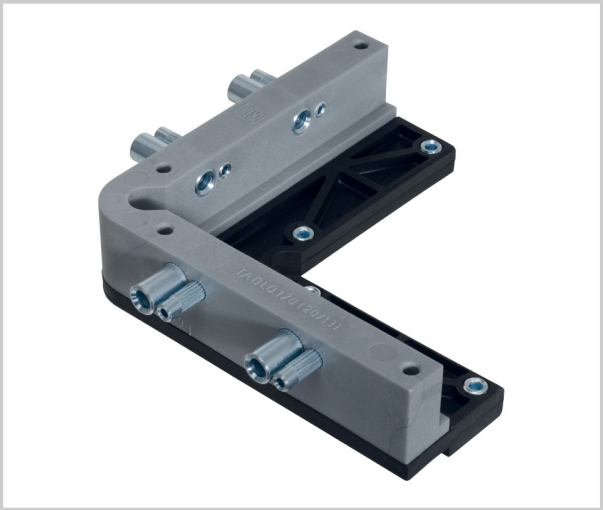

pour fiche à brocher TITAN
pour ouvrant axe 13

Référence		Unité de vente
320103403000		L'unité

CARACTÉRISTIQUES

- **Siegenia :** TABL0170