# GÂCHE ROULEAU POUR ACCESSOIRES SEMI-FIXE

SIEGENIA

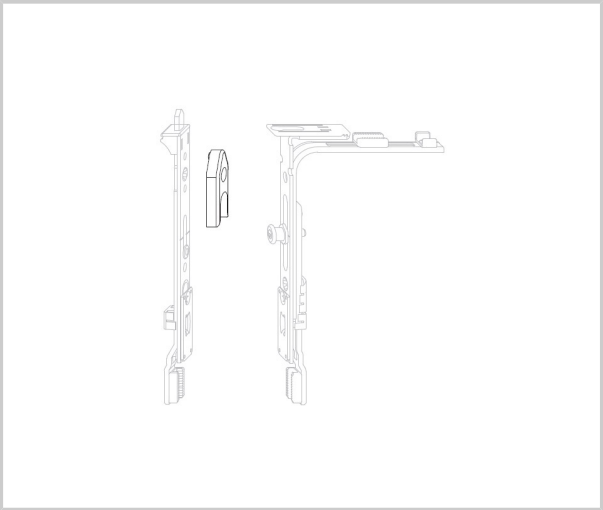

Gâche pour montage sur verrouilleur TESC sortie de tringle AF ou iP

| Référence | | Unité de vente |
|---|---|---|
| **320103707200** | | L'unité |