# KIT FIXATION LONG

NORMBAU

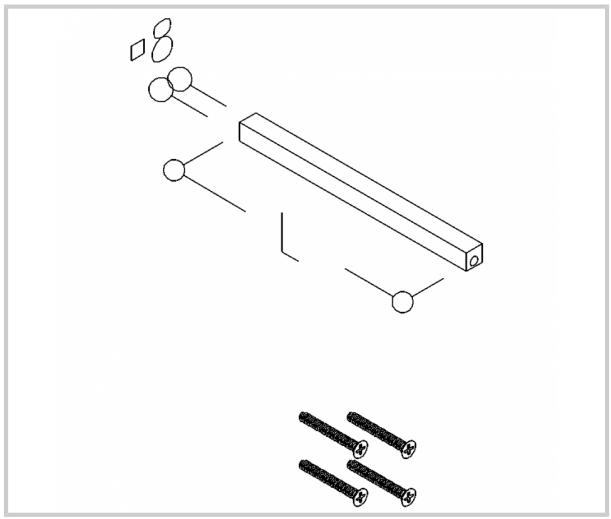

Kit pour garnitures de portes Série EST, carré de 8 mm et vis.

kit de fixation composé :
1 carré
1 jeu de vis

| Référence | | Unité de vente |
|---|---|---|
| **310200406300** | | L'unité |

## CARACTÉRISTIQUES

- **Profil :** 66 à 77